HAOYUE TEXTILE INDUSTRY

配件图

1号部件

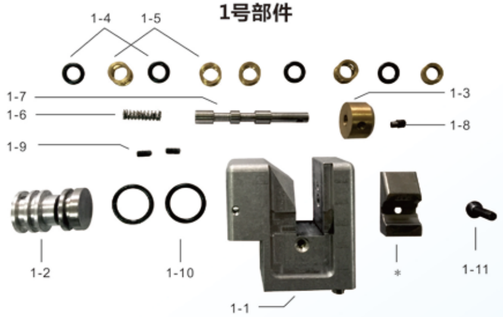

序号	品名和规格	件号
1	气路集成块	1-1
2	室盖组件	1-2
3	按钮	1-3
4	O形圈	1-4
5	框架	1-5
6	弹簧	1-6
7	阀杆	1-7
8	螺钉 M4×6	1-8
9	螺钉 M3×10	1-9
10	O形圈	1-10
11	平机内六角螺钉 M4×16	1-11
12	加捻室*	

注：第12加捻腔分A和B二种

HAOYUE TEXTILE INDUSTRY

2号部件

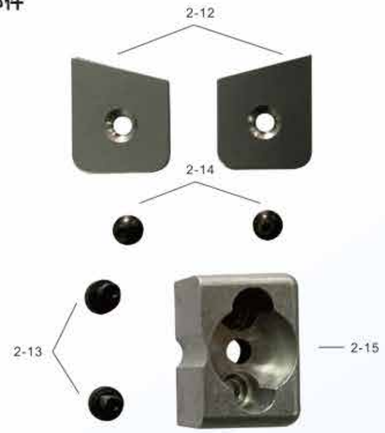

序号	品名和规格	件号
13	导纱片	2-12
14	内六角螺钉 M4×8	2-13
15	螺钉 M	2-14
16	定位器	2-15

HAOYUE TEXTILE INDUSTRY

3号部件



序号	品名和规格	件号
17	机身	3-16
18	固定件 M5×100	3-17
19	气接头PC8-02	3-18

HAOYUE TEXTILE INDUSTRY

http://www.nb-haoyue.com
http://nbhaoyue.en.alibaba.com

SKN-300型（手提式）空气捻接器
SKN-300 wrapping machine Instruction

宁波昊越纺织科技有限公司
NINGBO HAOYUE TEXTILE TECH CO.,LTD.

Address: Xinye San Road, Ningbo,China
Tele phone: 0086-574 86812271
Fax No.: 0086-574 86812617
Mobile / whats App : 0086-15957450436
0086-13484252019
Wechat: moon19811212
krooris
Email: rachel@nb-haoyue.com
krooris@nb-haoyue.com
http://www.nb-haoyue.com
http://nbhaoyue.en.alibaba.com

NINGBO HAOYUE Krooris
W.A.:+86 13484252019

HAOYUE TEXTILE INDUSTRY

SKN-300型
（手提式）空气捻接器介绍

专用于捻接玻璃纤维、工业长丝。
特点是结构简单、操作方便。

主要技术参数：
1） 要求气压：0.6 Mpa-0.8 Mpa
2） 适用范围：500Dtex-15000Dtex
50Tex-5000Tex
3） 重量：14cm×5cm×3cm
4） 尺寸：390g

操作图示

1） 将两根需捻接玻璃纤维或工业长丝重叠（重叠长度视产品要求而定）



HAOYUE TEXTILE INDUSTRY

SKN－300
Introduction to (Portable) Air Splicer

Specially used for splicing glass fibers and industrial filaments.
The characteristic is simple structure and convenient operation.
Main technical parameters:
1) Required air pressure: 0.6 Mpa －0.8 Mpa
2) Scope of application: 500Dtex －50000Dtex
50Tex－5000Tex
3) Size: 14cmx5cmx3cm
4) Weight: 390g

Operation diagram
1) Connect two glass fibers or industrial filaments that need to be twisted together
Overlap (overlapping length depends on product requirements)



HAOYUE TEXTILE INDUSTRY

2） 放入开口中，把玻璃纤维或工业长丝放到导纱片（2-12)底部，入加捻腔内，按下按钮开关（对捻接强力有较高要求的，可以在重叠部分多点捻接）



3） 捻接完成取出（剪除两端尾丝，这样可以获得较好的外观）



HAOYUE TEXTILE INDUSTRY

2) Put glass fiber or industrial filament into the opening, place it at the bottom of the guide yarn (sheet 2−12), enter the twisting chamber, and press the button switch (for those with high requirements for splicing strength, multiple splicing points can be made at the overlapping part)



3) After splicing, take out (cut off the tail wires at both ends to obtain a better appearance)

