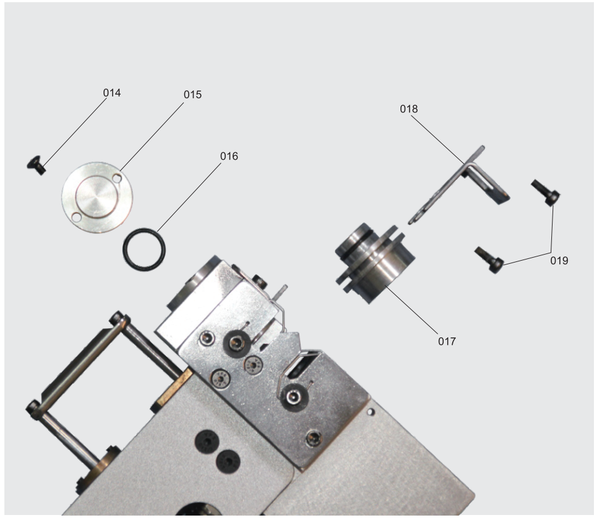

件号 part no.	名称及规格 name and specification	
014	螺钉	screw
015	密封件	seal
016	O形圈	O ring
017*	加捻腔组件	Mingling chamber component
018	固定件	Fastener
019	螺钉	Screw

HAOYUE TEXTILE INDUSTRY 宁波昊越纺织科技有限公司 NINGBO HAOYUE TEXTILE TECH CO.,LTD.

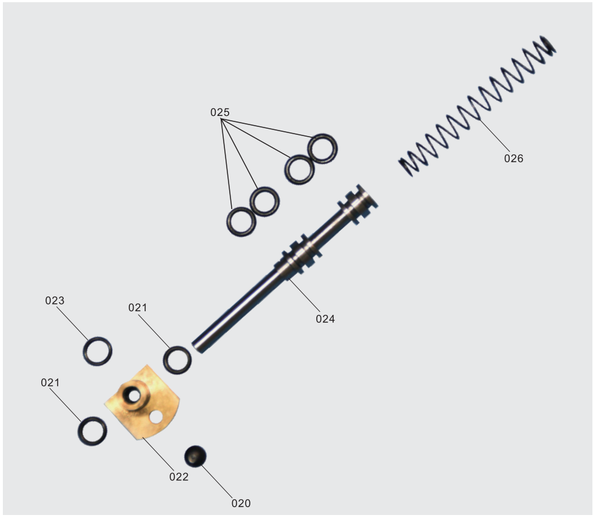

件号 part no.	名称及规格 name and specification	
020	螺钉	Screw
021	O形圈	O ring
022	轴套	axle sleeve
023	O形圈	O ring
024	气阀芯	valve core
025	O形圈	O ring
026	弹簧	Spring

HAOYUE TEXTILE INDUSTRY 宁波昊越纺织科技有限公司 NINGBO HAOYUE TEXTILE TECH CO.,LTD.

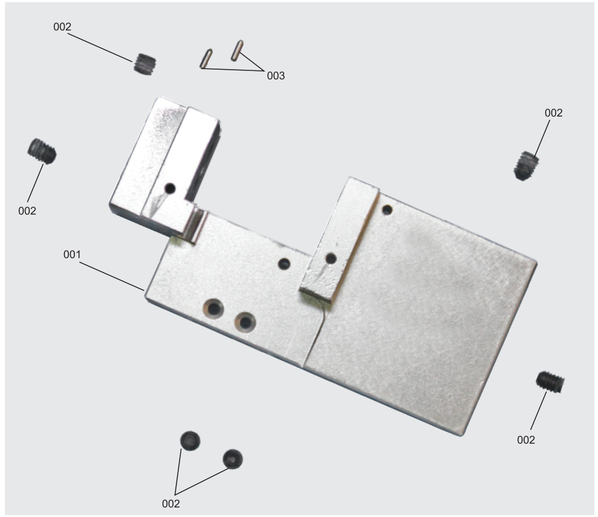

件号 part no.	名称及规格 name and specification	
001	上壳体	Upper case
002	螺钉	Screw
003	销	Pin

HAOYUE TEXTILE INDUSTRY 宁波昊越纺织科技有限公司 NINGBO HAOYUE TEXTILE TECH CO.,LTD.

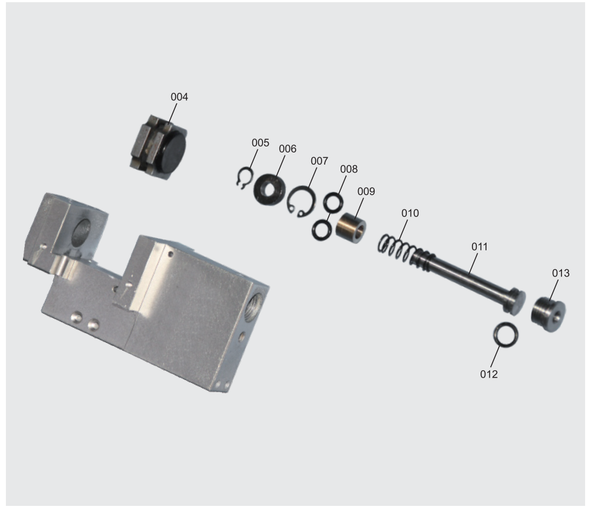

件号 part no.	名称及规格 name and specification	
004	加捻腔盖部件	Mingling chamber cover component
005	卡簧	clamp spring
006	轴套	axle sleeve
007	卡簧	clamp spring
008	O形圈	O ring
009	轴套	axle sleeve
010	弹簧	Spring
011	气阀芯	valve core
012	O形圈	O ring
013	封口件	Sealing piece

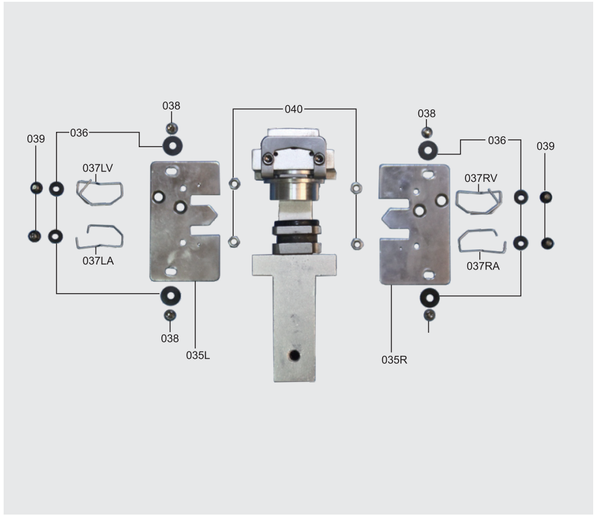

件号 part no.	名称及规格 name and specification	
035L	左面板	Left panel
035R	右面板	Right panel
036	垫片	gasket
037LV	左上夹纱器	Upper left yarn gripper
037LA	左下夹纱器	Lower left yarn gripper
037RV	右上夹纱器	Upper right yarn gripper
037RA	右下夹纱器	Lower right yarn gripper
038	螺钉	Screw
039	螺钉	Screw

HAOYUE TEXTILE INDUSTRY 宁波昊越纺织科技有限公司 NINGBO HAOYUE TEXTILE TECH CO.,LTD.

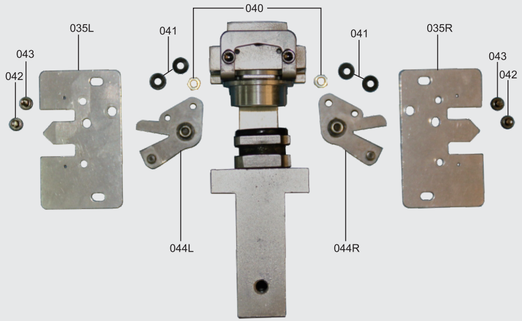

件号 part no.	名称及规格 name and specification	
040	螺钉	Screw
041	垫圈	gasket
042	螺钉	Screw
043	螺钉	Screw
044	左剪刀组件	Left scissors component
045	右剪刀组件	Right scissors component

HAOYUE TEXTILE INDUSTRY 宁波昊越纺织科技有限公司 NINGBO HAOYUE TEXTILE TECH CO.,LTD.

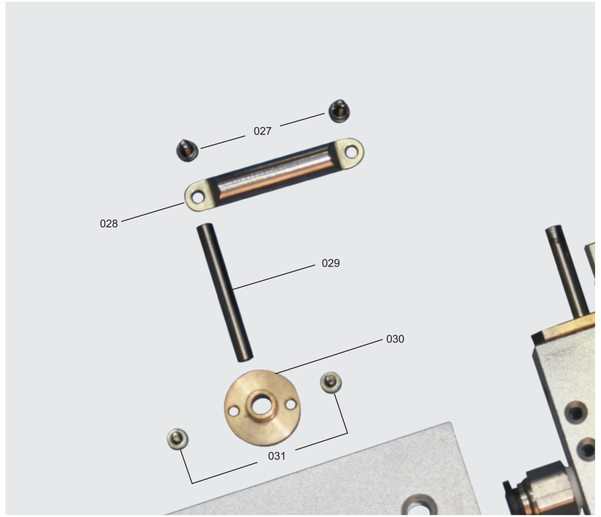

件号 part no.	名称及规格 name and specification	
027	螺钉	Screw
028	固定件	Fastener
029	轴	Axle
030	轴套	axle sleeve
031	螺钉	Screw

HAOYUE TEXTILE INDUSTRY 宁波昊越纺织科技有限公司 NINGBO HAOYUE TEXTILE TECH CO.,LTD.

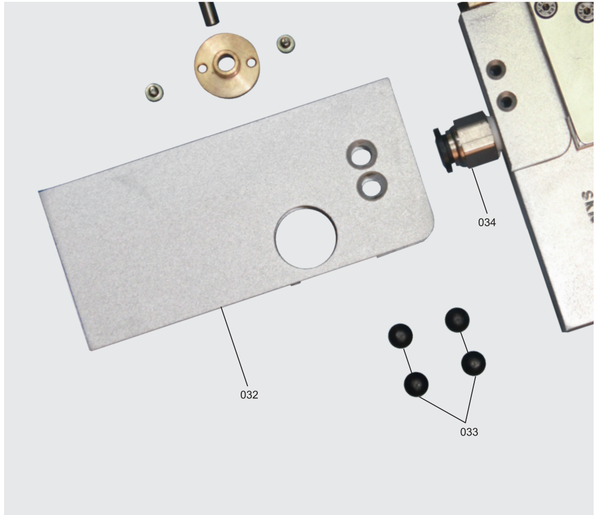

件号 part no.	名称及规格 name and specification	
032	下壳体	Lower case
033	螺钉	Screw
034	快插接头	Quick connector